ՑԱՆՑԱՊԱՏ ՑԱՆԿԱՊԱՏԻ ԴՐՎԱԳ

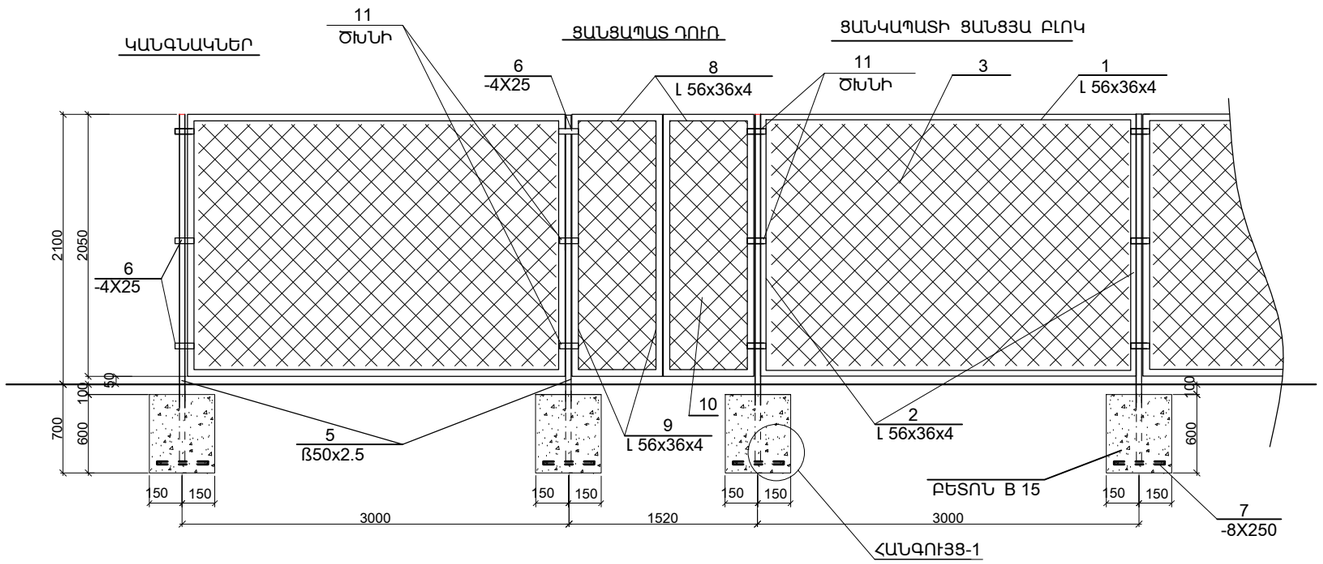

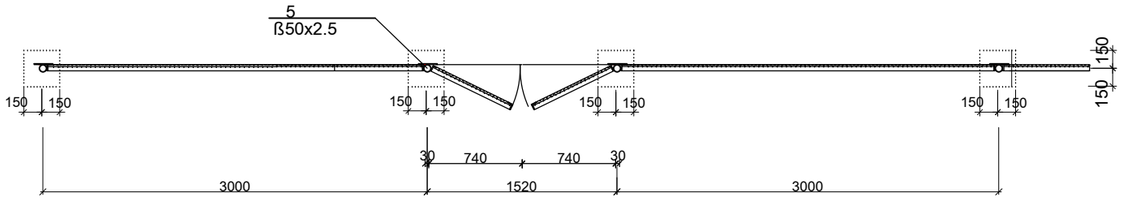

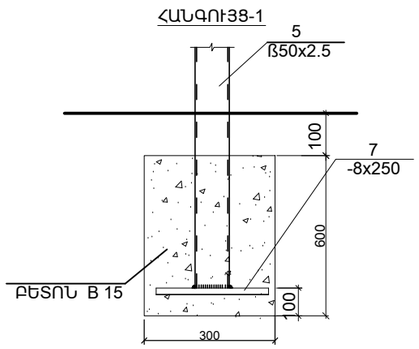

ՊՈՂՊԱՏԻ ՄԱՍՆԱԳԻՐ ՄԵԿ ԷԼԵՄԵՆՏԻ ՀԱՄԱՐ

ԴԻՐՔ	ՆՇԱՆԱԿՈՒՄԸ	ԱՆՎԱՆՈՒՄԸ		ՔԱՆ. հատ	ՔԱՇԸ ԿԳ.	ԾԱՆՈԹ.
	ՑԱՆԿԱՊԱՏԻ ՑԱՆՑՅԱ ԲԼՈԿ 21հատ					
1	ՀՍՏ 8510 - 86*	L 56x36x4	L =3000	2	8.43	16.90
2	——— " ———	L 56x36x4	L =2050	2	11.52	11.52
3		ՑԱՆՑ «ՌԱԲԻՏՑԱ»	2050x3000	1	5.76	6.15
4						
	ԿԱՆԳՆԱԿ (24հատ)					
5	ՀՍՏ 8732 - 78	ԽՈՂՈՎԱԿ ß50x2.5	L =2600	1	7.91	7.91
6	ՀՍՏ 19903 - 76	-4X25	L = 150	3	0.12	0.36
7	——— " ———	-8X250	L = 250	1	3.92	3.92
	ԲԵՏՈՆ ՀԻՄՔԵՐԻ ՀԱՄԱՐ B15 ՄԱԿՆԻ 0.054մ³					
	ՑԱՆՑԱՊԱՏ ԴՌԻՌ 2հատ					
8	ՀՍՏ 8509 - 72	L 56x36x4	L =720	4	2.023	8.10
9	——— " ———	L 56x36x4	L =2050	4	5.76	23.04
10		ՑԱՆՑ «ՌԱԲԻՏՑԱ»	2050x720	2		2.96մ³
11	ԾԽՆԻ			6		

1.ԲՈԼՈՐ ՄԵՏԱՂԱԿԱՆ ԷԼԵՄԵՆՏՆԵՐԸ ՆԵՐԿԵԼ ՀԱԿԱԿՈՌՈԶԻՈՆ ՆԵՐԿՈՎ 2 ԱՆԳԱՄ

ՏՆՕՐԵՆ	Հ. ԲԱԲԱՅԱՆ		ԵՐԵՎԱՆԻ ԱԶԱՓՆՅԱԿ ՎԱՐՉԱԿԱՆ ՇՐՋԱՆԻ, ՖՈՒՉԻԿԻ փող. h.9 ՇԵՆՔԻ ԲԱԿԱՅԻՆ ՏԱՐԱԾՔԻ ՎԵՐԱԿԱՌՈՒՑՈՒՄՈՒՄ			
Ն.Գ.Ճ.	Գ. ՀՈՎՀԱՆՆԻՍՅԱՆ					
ՆԱԽԱԳԾ.	Գ. ՀՈՎՀԱՆՆԻՍՅԱՆ		ՃԱՐՏԱՐԱՊԵՏԱՇԻՆԱՐԱՐԱԿԱՆ ՄԱՍ	Փուլ	Թերթ	Թերթեր
ՃԱՐՏ.	Հ. ՂԱՍԱԲՅԱՆ			ԱՆ	ՃՇ-6	8
			ՑԱՆՑԱՊԱՏ ՑԱՆԿԱՊԱՏ, ՄԱՍՆԱԳԻՐ	«Բաբայան-ԼԱՏ» ՍՊԸ		